DATENBLATT

DB_SZ_ECO PLUS_V21.01

BAUREIHE ECO PLUS

Dezentrales Lüftungsgerät mit hoher Abluft-Leistung in runder Bauform; Durchmesser DN 100

LAW

Montageausführung
Gerade durch die Wand

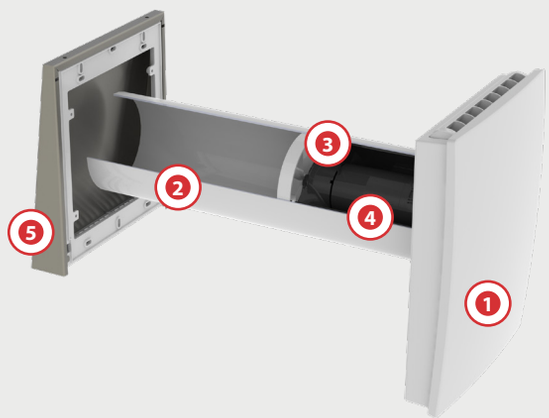

Montagetypen für:

- Gerade durch die Wand
- Fensterlaibung horizontal

Abluftgerät

1 Raumseitige PLUS DESIGN BLENDE

- Vollständig wärmeisoliertes Gehäuse
- Verstellbare Luftaustrittswalze mit regelbarer Luftführung
- Werkzeuglose Revision / Filterwechsel

2 Wandeinbau / Rohrmodul-Set

- Individuell kürzbar, Standard-Maß 490 mm
- Für Wandaufbauten ab 230 mm (LAx) und 200 mm (LAW)

3 Systemträger-Einheit mit Ventilator

- Energieeffizienter EC-Ventilator
- Besonders leiser Betrieb
- Luftrückschlagklappe mechanisch (optional)
- Werkzeuglos revisionierbar

4 Hygiene-Filter

- serienmäßig mit G3 Filter / F6 Pollenfilter optional erhältlich
- Filterwechsel werkzeuglos

5 Edelstahl-Fassadenabschluss

- Mit Schutzgitter und Luftlenklamelle
- Grundplatte mit integrierter Kondensatführung und werkseitiger Moosgummidichtung
- Höchste Materialqualität
- Homogenes / dezentes Erscheinungsbild
- Kleinste Abmessungen
- Auf Wunsch in jedem RAL Farbton erhältlich

ÜBERSICHT GERÄTEAUSFÜHRUNG

BAUREIHE ECO PLUS - ÜBERSICHT GERÄTEAUSFÜHRUNG

Die nachfolgenden Schalldämmlüfter zeigen einen Auszug der geprüften Bautypen. Diese können mittels Zusatzkomponenten zu weiteren Montagetypen ausgebaut und an die geforderte Einbausituation angepasst werden. Systemkonformes Zubehör nach Kundenwunsch verfügbar.

Technische Änderungen vorbehalten. Abbildungen und Angaben unverbindlich.

Geräteausführung	ECO PLUS LAW Artikelnummer: 2000-1000VX	ECO PLUS LAL Artikelnummer: 2000-1010VX
Flachkanalausführung (mm)	-	500
Schallschutz (vor Außenlärm) Normschallpegeldifferenz (ang. Leistungsdaten beziehen sich auf die Standardversion. Werte können bei optionalem Aufbau abweichen.)	n. a.	n. a.
Nennlänge (mm) (individuell kürzbar)	490	390
Maß X (mm)	-	500
Maß A (mm)	-	450

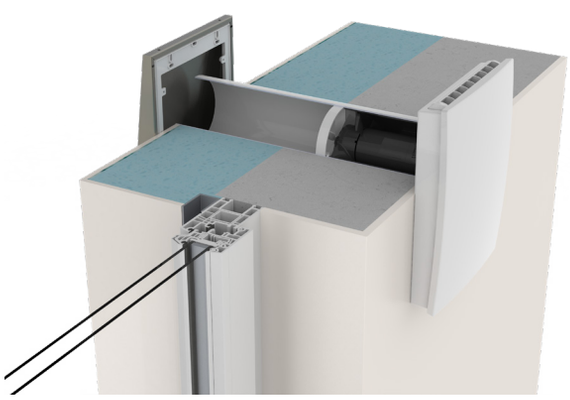

ECO PLUS_LAW_Einbau

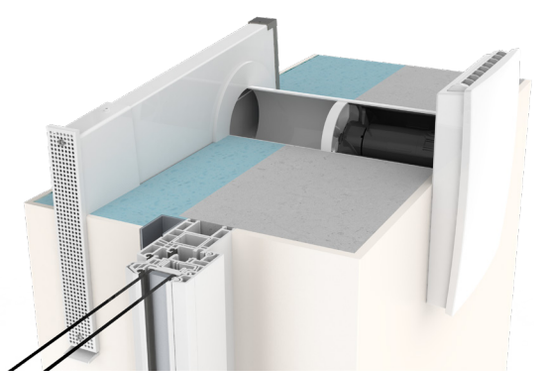

ECO PLUS_LAL_Einbau

TECHNISCHE DATEN

BAUREIHE ECO PLUS

Für mehr Informationen zu weiteren Gerätekomponenten und Zubehörartikel siehe Seiten 6-8.

Dezentrales Lüftungsgerät ohne Wärmerückgewinnung		●
Feuchteüberwachung		○ HYGRO PLUS STEUERMODUL Artikel-Nr.: 2000-1100VX
Raumentfeuchtung/ -entlüftung		○ DELTA PLUS STEUERMODUL Artikel-Nr.: 2000-1200VX
Regelung/Bedienung		je nach Integration
Anzahl Leistungsstufen		2
Luftleistung (Stufe 1, 2)	[m^3/h]	~ 80 |105
Ventilatortyp		EC, axial
Leistungsaufnahme	[W]	9,5
Betriebsspannung (Lüfter)	[V_{DC}]	230
Stromanschluss		Festnetz
Schalldruckpegel ang. Daten können je nach Gerätekonfiguration abweichend sein	dB (A)	~ 29 | 44
Energieeffizienzklasse		C
Filter		
G3		●
F6		○
Filterwechselanzeige		-
Betrieb		Einzelgerät
Nennweite	DN	100
Rohbauöffnung	[mm]	120
Blende raumseitig (ähnlich RAL 9003)		ABS weiß / wärmeisoliert
Blendenabmessung (HxBxT)	[mm]	ca. 280 x 218 x 55
CE		● standard/verbaut ○ optional verfügbar - nicht verfügbar

Technische Änderungen vorbehalten. Abbildungen und Angaben unverbindlich.

TECHNISCHE ZEICHNUNGEN

LÜFTERAUSFÜHRUNG: RS LAW

Modellansicht	Vorderansicht
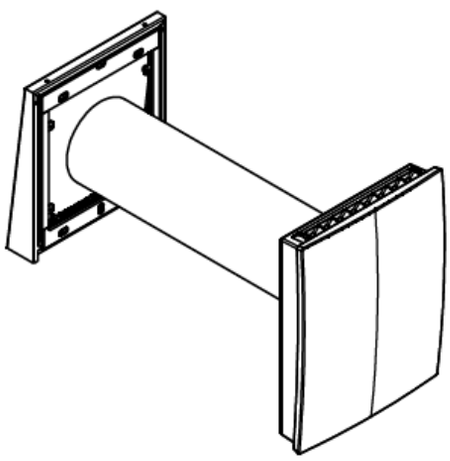	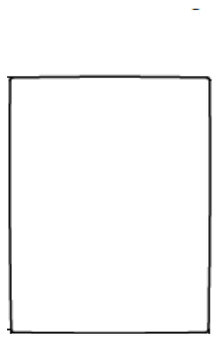
Seitenansicht	**Draufsicht**
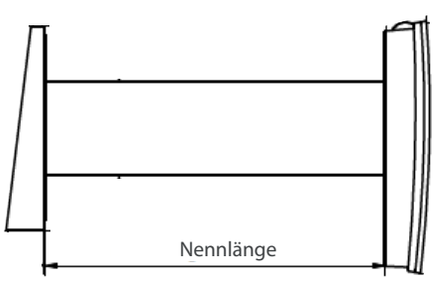	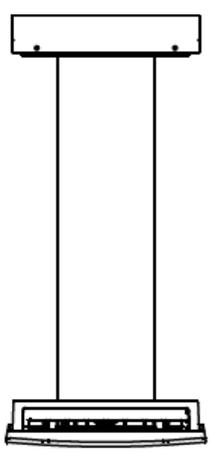

TECHNISCHE ZEICHNUNGEN

LÜFTERAUSFÜHRUNG: RS LAL

Modellansicht	Vorderansicht
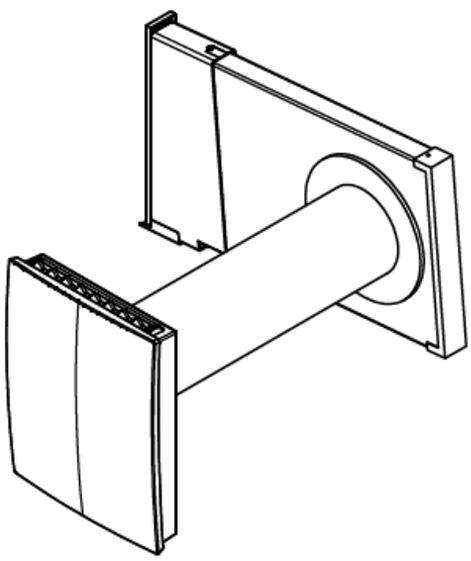	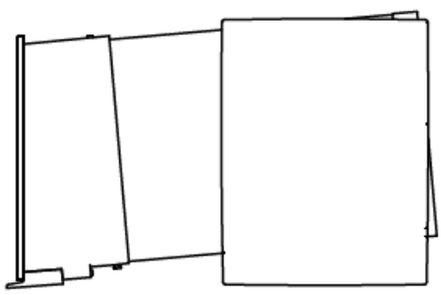
Seitenansicht	**Draufsicht**
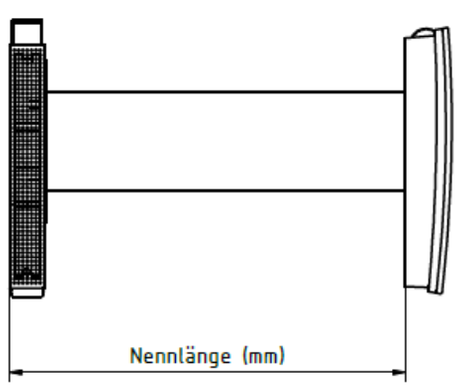	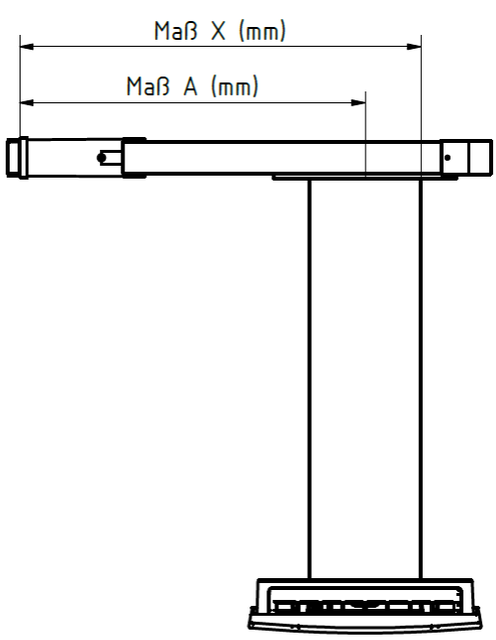

SYSTEMZUBEHÖR - BAUREIHE ECO PLUS

Maßgeschneidertes Zubehör für Ihre dezentrale Lüftungslösung von Ventomaxx zur effizienten Unterstützung während der Montage und Erhaltung des Luftkomfort während der Betriebszeit

Produktdarstellung	Produktbezeichnung	Kurzbeschreibung
	HYGRO PLUS *Artikel-Nr.: 2000-1100VX*	Feuchte-Modul für ECO PLUS Geräte als Feuchte-Überwachung zur direkten Integration im Gerät / Raum; Auslieferung erfolgt steckfertig
	DELTA PLUS *Artikel-Nr.: 2000-1200VX*	Temperaturabhängig schaltendes Steuermodul; Regelung erfolgt über die Innen-/Außentemperaturdifferenz; Das optionale Modul kann alternativ zum HYGRO PLUS Modul gewählt werden und wird werkseitig in das Gehäuse der PLUS Blende eingebaut.
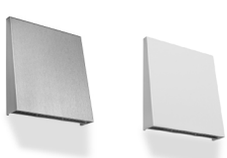	**FA-LAW-K** *Artikel-Nr.: 1500-4000VX* **FA-LAW-K w** *Artikel-Nr.: 1500-4010VX*	Fassadenabschluss gewährleistet durch seine homogen wirkende Edelstahl-Design-Blende eine ansprechende Integration in das architektonische Gesamtbild der Außenfassade. Durch eine integrierte Luft-/ Kondensatführung werden während der Betriebszeit zusätzlich Schimmelpilzen und Beschädigungen der Bausubstanz vorgebeugt. Auf Anfrage in RAL oder NCS Farbton erhältlich
	FA-LAx 37 *Artikel-Nr.: 1500-4100VX* **FA-LAx 37 w** *Artikel-Nr.: 1500-4110VX*	Wandabschlussgitter des Flachkanals in hochwertiger Aluminium-Ausführung, systemkonforme Schnellbefestigung am Flachkanalanschluss mittels Edelstahlschrauben. Auf Anfrage in RAL oder NCS Farbton erhältlich
	LRK-DO DN100 für ECO PLUS / EC PLUS *Artikel-Nr.: Z-1000-0111*	Luftrückschlagklappe für die ECO PLUS und ECO COMFORT PLUS Baureihen
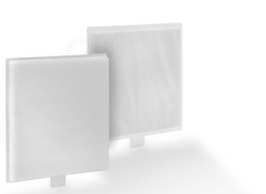	**Hygienefilter G3 für PLUS Blende** *Artikel-Nr.: 1500-1904VX* **Pollenfilter F6 für PLUS Blende** *Artikel-Nr.: 1500-1907VX*	Filterklasse G3 Passend zu allen Geräten der Plus-Baureihe Allergikerfilter F6 Passend zu allen Geräten der Plus-Baureihe

ZUBEHÖR

Produktdarstellung	Produktbezeichnung	Kurzbeschreibung
	Montagekeile *Artikel-Nr.: 9500-0030SP*	Montagekeile zur systemkonformen Ausrichtung, Entkopplung und spannungsfreien Fixierung von Lüftungskomponenten im Rohbau, während des Ausschäumens mit PU-Schaum. Ein Set beinhaltet 8 Keile.
	FKH-XX *Artikel-Nr.: 1200-2000VX* *Artikel-Nr.: 1200-2001VX* *Artikel-Nr.: 1200-2005VX* *Artikel-Nr.: 1200-2010VX* *Artikel-Nr.: 1200-2015VX* *Artikel-Nr.: 1200-2020VX* *Artikel-Nr.: 1200-2025VX*	Flachkanalhalter mit variablen Einstellbereichen zur 3-dimensionalen Fixierung von Lüftungsflachkanälen für versch. Montageausführungen (z.B. Laibung, Sturz) *(FKH-95) Einstellbereich 0-60 mm* *(FKH-115) Einstellbereich 0-80 mm* *(FKH-135) Einstellbereich 0-100 mm* *(FKH-155) Einstellbereich 0-120 mm* *(FKH-175) Einstellbereich 0-140 mm* *(FKH-215) Einstellbereich 0-180 mm* *(FKH-235) Einstellbereich 0-200 mm*
	EPS Putzdeckel PD-LAL außen *Artikel-Nr.: Z-1000-0138*	Fassadenseitige Abdeckung zum Schutz aller Ventomaxx Schalldämm-lüfter vor bauseitiger Verschmutzung Kompatibel mit dem Montagetyp LAL (verdeckt innerhalb der Laibung)
	VX-2K Schalldämm-schaum 60 dB *Artikel-Nr.: 9500-0020RA*	2-Komponenten PU-Schalldämmschaum, schnellhärtend, nicht drückend, bewertetes Fugenschalldämmmaß 60 dB R ST,w; Gebindegröße: 400 ml
	VX-FK Montage-Dicht-kleber, diffusionsdicht *Artikel-Nr.: 9500-0010WI*	Montagedichtkleber zum diffusionsdichten Versiegeln von Wand-durchführungen / Ringspalten; Gebindegröße Kartusche: 310 ml / 435g

ZUORDNUNG ZUBEHÖR

	Montageausführung	LAW	LAL
	Blendenausführung raumseitig	**Plus-Design-Blende**	**Plus-Design-Blende**
	Lüfter Artikel-Nr.:	2000-1000VX	2000-1010VX
2000-1000VX	**HYGRO PLUS**	○	○
2000-1010VX	**DELTA PLUS**	○	○
1500-4000VX	**FA-LAW-K**	●	
1500-4010VX	**FA-LAW-K w**	◉	
1500-4100VX	**FA-LAx 37**		●
1500-4110VX	**FA-LAx 37 w**		◉
Z-1000-0111	**LRK-DO DN100 für Eco Comfort IQ/ Eco Comfort Plus**	○	○
1500-1904VX	**Hygienefilter G3 für PLUS Blende ***	○	○
1500-1907VX	**Pollenfilter F6 für PLUS Blende ***	○	○
9500-0030SP	**Montagekeile**		
1200-2000VX	**FKH-95 oder andere Größen**		
Z-1000-0138	**EPS Putzdeckel PD-LAL außen**		
9500-0020RA	**VX-2K 60 dB, (R ST, w)**		
9500-0010WI	**VX-FK Montage-Dichtkleber, diffusionsdicht**		

● notwendiges Zubehör ◉ Alternativ auswählbar ○ Optionales Zubehör ▢ Montagezubehör

* Verbrauchsartikel

Ventomaxx GmbH
Roider-Jackl-Straße 5
D-84036 Landshut
+49 (0) 871 - 953406 - 0
+49 (0) 871 - 953406 - 29
info@ventomaxx.de
www.ventomaxx.de